PB シリーズ

ポータブルシンクシリーズ

通常納期：2営業日程度での出荷

組み立て簡単　ネジ・ビスなしで工具も不要
お手入れ簡単な丸パイプ脚
SUS430 使用

倉庫・ガレージ・庭先軒先・ベランダ・建設現場
レジャー施設・バザー・イベント会場などで、
また、ペットのお風呂としても使えます。

組立式

ポータブル一槽シンク

品番	PB-EKP1-600
水槽内寸	530×375×130（mm）
間口	600×460×750（mm）
重さ	8kg
バックガード	25/90mm
価格	¥22,800

ポータブル一槽水切シンク

品番	PB-EKPM1-800R
水槽内寸	530×375×130（mm）
間口	800×460×750（mm）
重さ	9kg
バックガード	25/90mm
価格	¥26,500

品番	PB-EKPM1-1000R
水槽内寸	530×375×130（mm）
間口	1000×460×750（mm）
重さ	11kg
バックガード	25/90mm
価格	¥38,000

ポータブル作業台

品番	PB-EKT-600
間口	600×460×750（mm）
重さ	7kg
価格	¥16,800

品番	PB-EKT-900
間口	900×460×750（mm）
重さ	11kg
価格	¥22,300

ポータブル引出付作業台

品番	PB-EKTO-600
間口	600×460×750（mm）
重さ	10kg
引出数	1 個
価格	¥33,400

品番	PB-EKTO-900
間口	900×460×750（mm）
重さ	17kg
引出数	2 個
価格	¥56,400

オプション

キャスターセット

EC-55
Φ42mm 双輪ナイロンキャスター
（ストッパーあり2個、ストッパーなし2個）
価格　¥4,100

◎表示価格はすべて税別価格です。

PS シリーズ

オーバーカウンター用ステンレスシンク

受注生産商品／通常納期：2営業日程度での出荷（在庫切れの場合を除く）

シンプルシンク

排水トラップ・ホース・取付け金具付き

取り付け簡単、天然石、タイル、メラミンカウンターに最適です。

■標準仕様　材　　質　SUS304（18Cr-8Ni）ステンレス
　　板　　厚　天板 0.8mm、1.0mm、水槽 0.7mm、0.8mm
　　表面仕様　BA 仕上

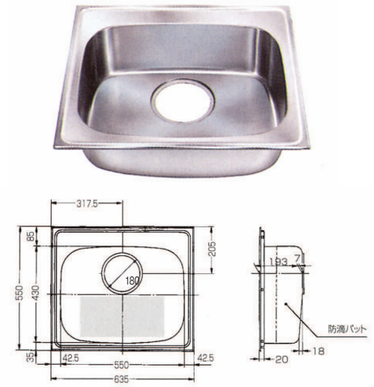

＝制振材貼り位置を示します。

品　番	価格
PSS-635 FSシンク（制振材有り）	¥62,500

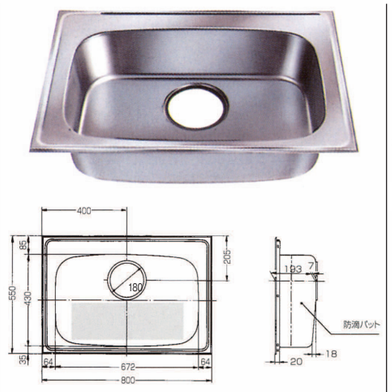

＝制振材貼り位置を示します。

品　番	価格
PSS-800 FSシンク（制振材有り）	¥66,000

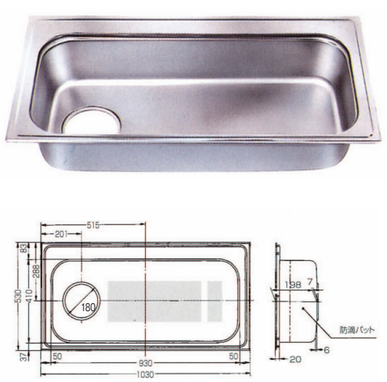

＝制振材貼り位置を示します。

品　番	価格
PZ-1030（L）FSシンク（制振材有り）	¥77,000

《取り付け方》

1. カウンターに穴を開ける

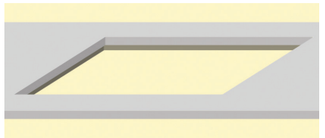

カウンターの厚みは 30～35mm です。
PSS-635 の開口は 617×532
PSS-800 の開口は 782×532
PZ-1030 の開口は 1012×512

2. 開けた穴の周りにシリコンを塗布する

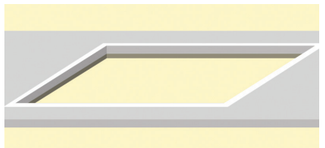

水漏れが発生する恐れがありますので
しっかりとコーキングしてください。

3. シンクに止め金具をセットする

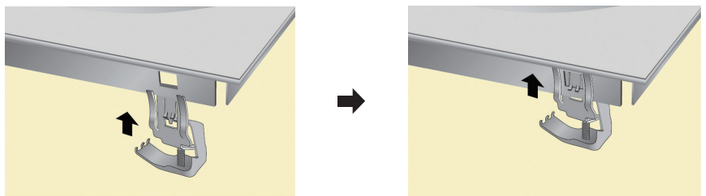

4. シンクをカウンターに被せるように
上からセットする

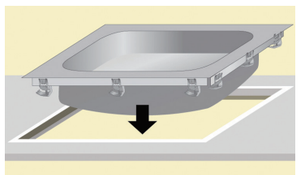

5. 止め金具を回転させて
プラスドライバーで締め付ける

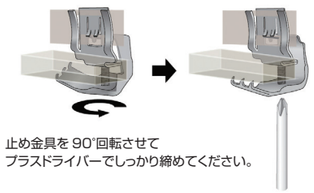

止め金具を 90°回転させて
プラスドライバーでしっかり締めてください。

◎表示価格はすべて税別価格です。