前面扉	ポリエステル化粧合板　アイボリー色　5813色 スターハンドル大　クローム・アイボリー
側　板	プリント合板　アイボリー色　5813色
底　板	プリント合板　アイボリー色　5813色
内　部	両面フラッシュラワンベニヤ

ホルムアルデヒド発散区分
外装面材　　Ｆ☆☆☆☆
内装面材　　Ｆ☆☆☆☆
内装地下材　Ｆ☆☆☆☆
接着剤　　Ｆ☆☆☆☆

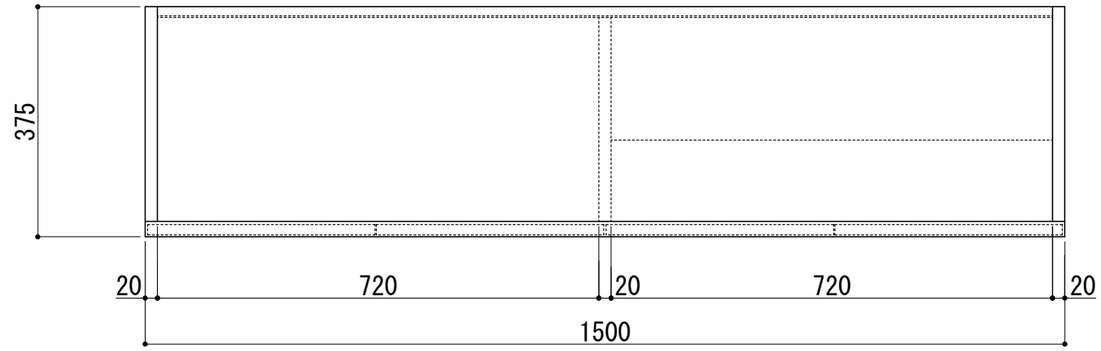

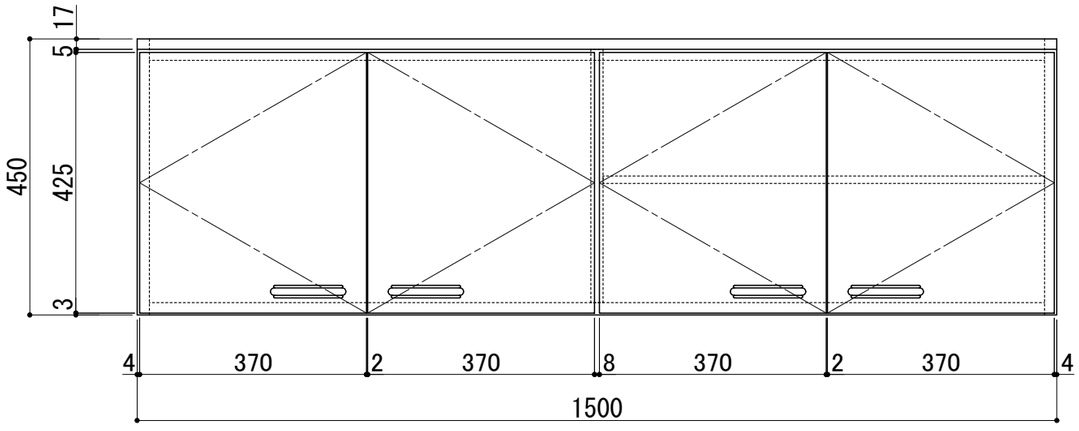

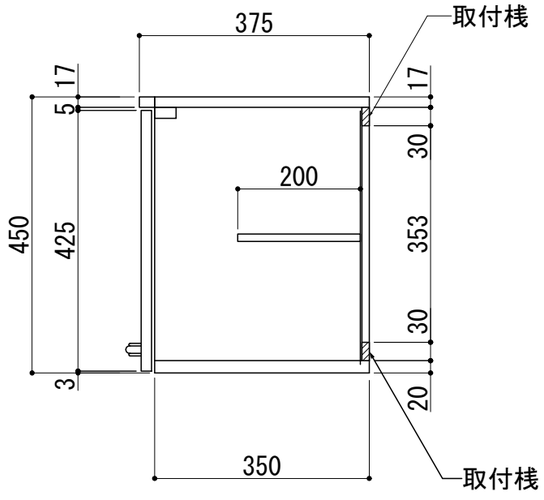

	シリーズ	Oタイプ	縮尺：　1/10 (A3)	検図	設計	製図	日付	2015 年　05 月　01 日
	品 名	Ｏ－１５００Ｔ	単位：　mm				life LIFE JYUKI CORPORATION	
	図　番							