前面扉	ポリエステル化粧合板　アイボリー色　5813色 スターハンドル大　クローム・アイボリー
側　板	プリント合板　アイボリー色　5813色
底　板	プリント合板　アイボリー色　5813色
内　部	両面フラッシュラワンベニヤ

ホルムアルデヒド発散区分	
外装面材	F☆☆☆☆
内装面材	F☆☆☆☆
内装地下材	F☆☆☆☆
接着剤	F☆☆☆☆

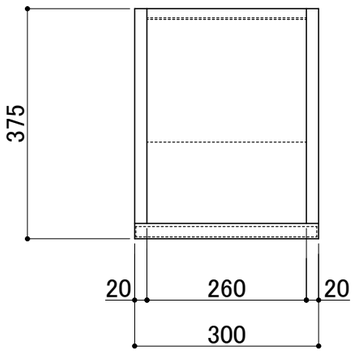

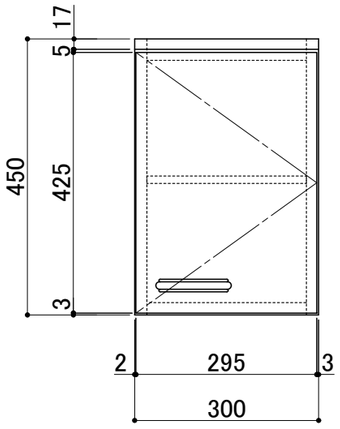

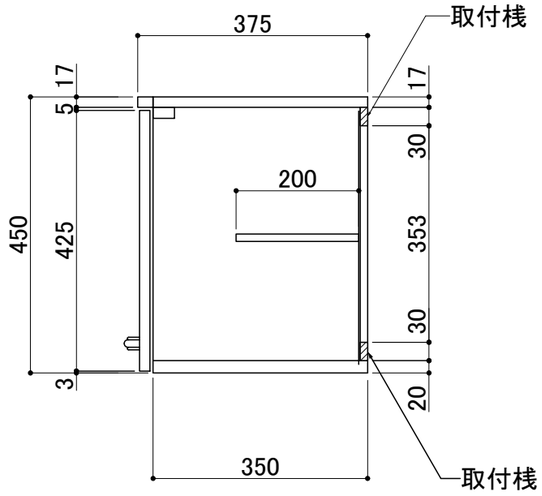

シリーズ	Oタイプ	縮尺：	1/10 (A3)	検図	設計	製図	日付　2015 年　05 月　01 日
品 名	O－３００T	単位：	mm				LIFE JYUKI CORPORATION
図　番							