★このキッチンの仕様では現場での電気温水器組み込み仕様への変更は不可です。ご注意下さい。

	No	名　　称	仕　　様	色
	1	ワークトップ	ステンレス製	
	2	混合水栓	KM17NE（KVK製）	
	3	IHヒーター	SIH−BH113A−S（三化製） 100V　1300W	
	4	排水栓セット	ゴミ収納器付、ジャバラホース付 シーリングプレート付 （VP40管接続可能）	
	5	側板	両面低圧メラミン化粧パーチ	ホワイト
	7	フロントパネル	両面低圧メラミン化粧パーチ	ホワイト
	8	ウシロ補強	パーチ	
	9	トビラ	両面低圧メラミン化粧パーチ 包丁差し付 取っ手：樹脂製	ホワイト ホワイト
	10	底　　板	両面低圧メラミン化粧パーチ	ホワイト
	11	ケコミ	両面低圧メラミン化粧パーチ	ホワイト
	12	点検フタ	カラー合板　t2.5	ホワイト
	13	点検フタ受け	両面低圧メラミン化粧パーチ	ホワイト
	14	コンセント	100V　15A一次電源接続用	
	15	フロントカバー	硬質塩化ビニール	ホワイト

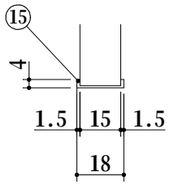

A部詳細

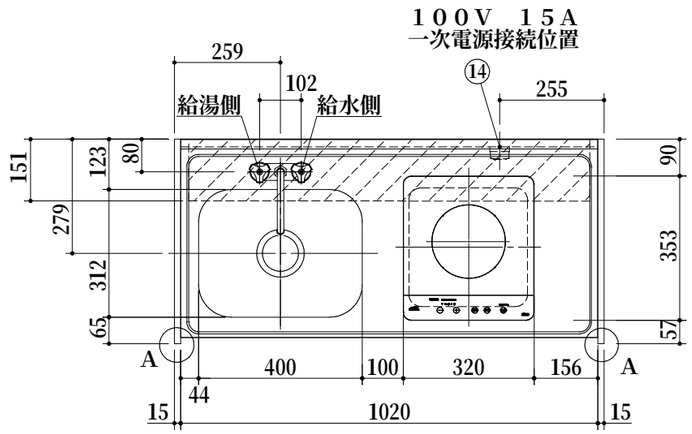

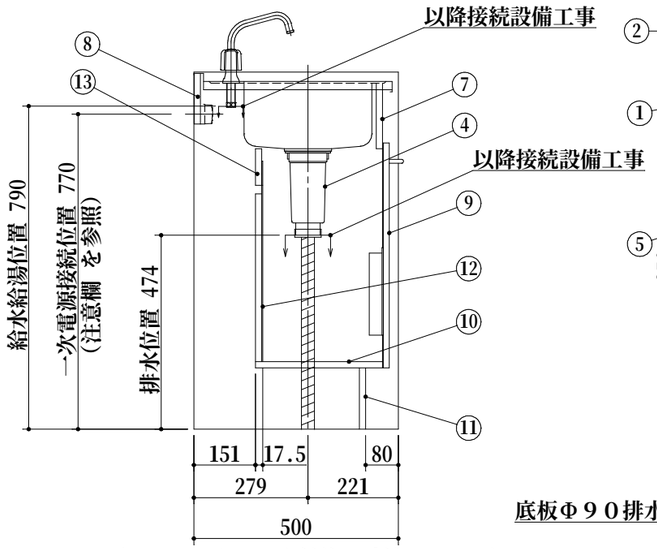

（フロントカバー取付後の寸法　502）

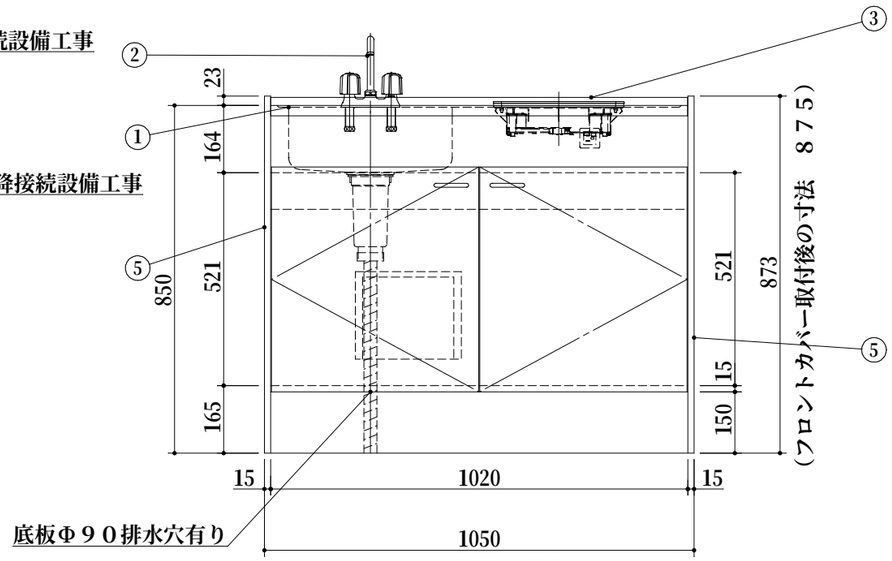

（フロントカバー取付後の寸法　1053）

出図
2021.06.11
設計

1．本図はLタイプを示し、Rタイプは本図と左右対称です。
2．仕様、寸法は改良の為に予告無しに変更する場合があります。
　商品の品質、品位を高める為ですので御理解を願います。
3．一次電源・給排水管の接続及び取付は別途です。
4．一次電源は直接コンセントに接続して下さい。
5．防臭キャップは同梱されておりません。
6．一次電源コードの長さは一次電源接続位置より300㎜以上
　延ばして下さい。

健康対応ミニキッチン

F☆☆☆☆対応商品

＊　お願い　本物件のご発注時には本図面を必ずご添付下さい。

符号	年　月　日	訂　正　記　事	記入	点検	点検	承　認　印	検　図　印	製図印	尺度	工事名称	御注文主
△	:　:								1/15		
△	:　:						荒井	タイ	日付 2021年 6月 6日	図面名称 MN105JBL　H総組立図	図面番号 A4614RP99
△	:　:										