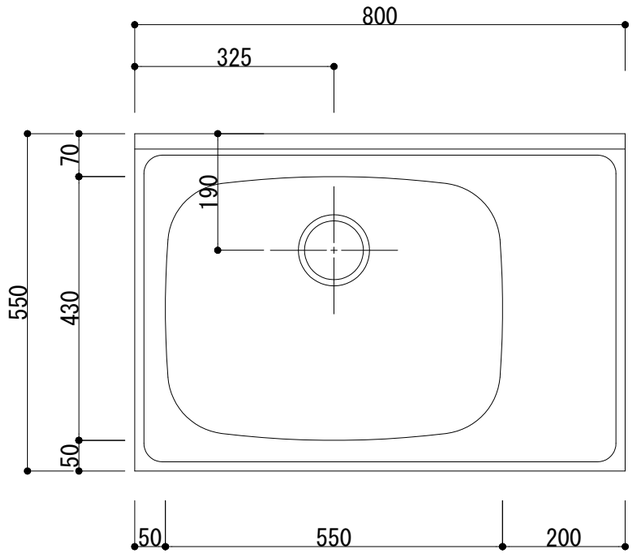

名称	仕様
トップ	ステンレス　SUS430
側　板	化粧仕上/片面フラッシュ
底　板	化粧仕上/片面フラッシュ
背　板	ラワンベニヤ仕上
扉	化粧仕上
丁　番	キャビネット丁番
付属品	小型ゴミ収納器
	ジャバラホース・回転板
	包丁差し

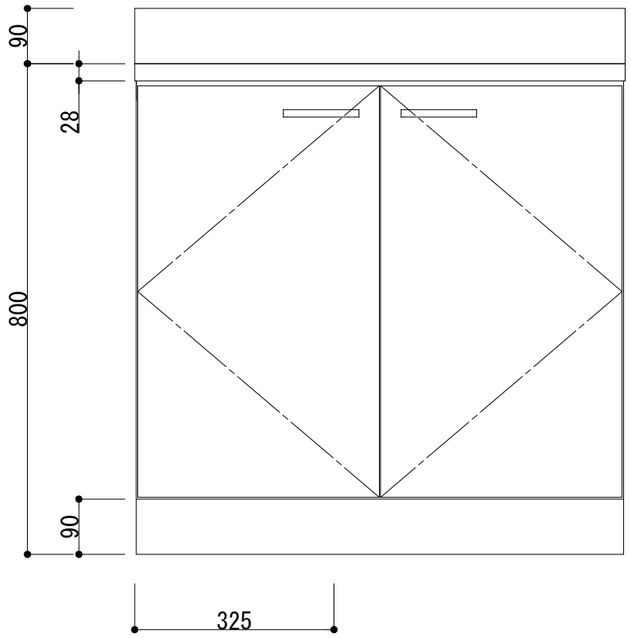

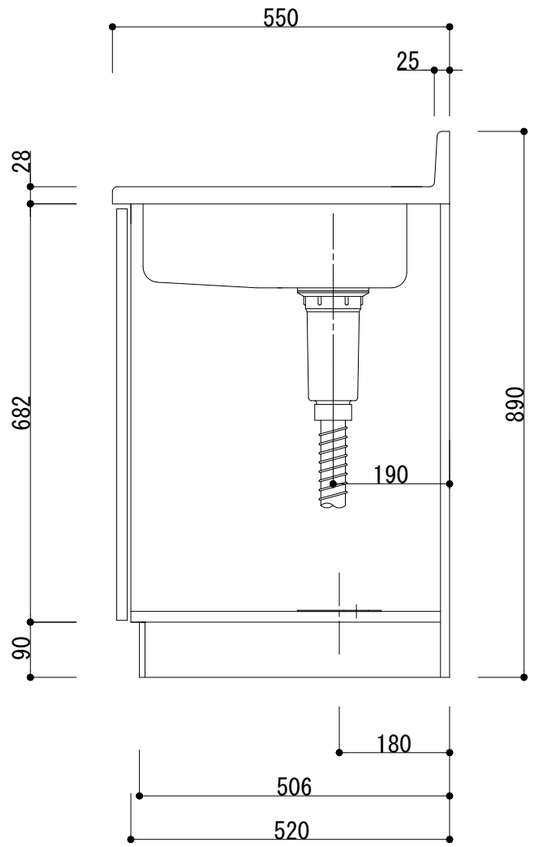

LIFE JYUKI CORPORATION	図面名称 ＯＮＦ－８０Ｌ	図　番	縮　尺 1/10	日　付 2024年 5月 1日	検図	設計	製図	記事