名称	仕様
トップ	ステンレス　SUS430
側　板	化粧仕上/片面フラッシュ
底　板	化粧仕上/片面フラッシュ
背　板	ラワンベニヤ仕上
扉	化粧仕上
丁　番	キャビネット丁番
付属品	小型ゴミ収納器
	ジャバラホース・回転板
	包丁差し

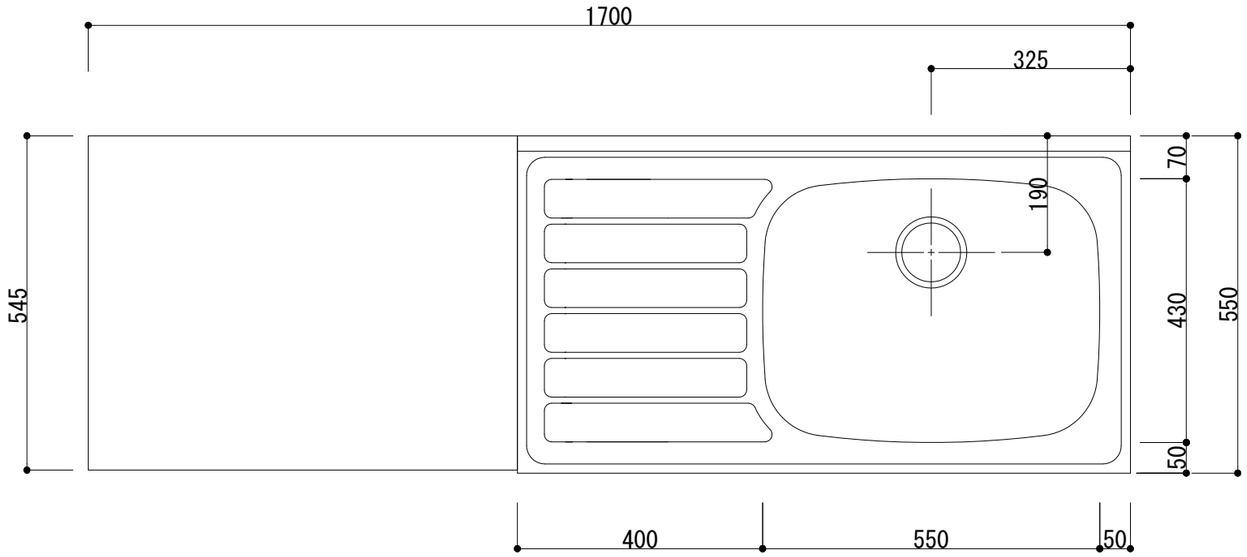

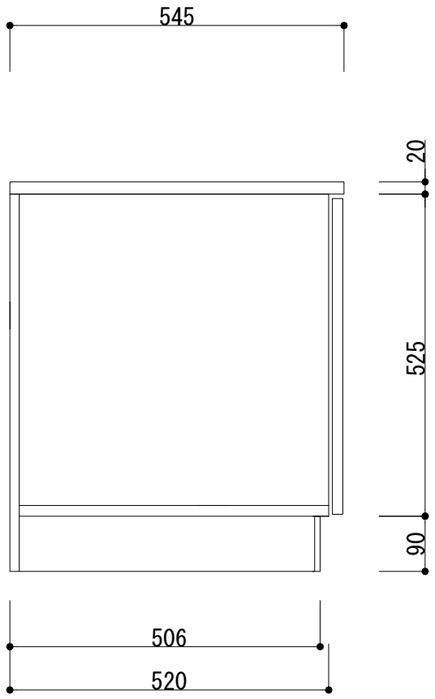

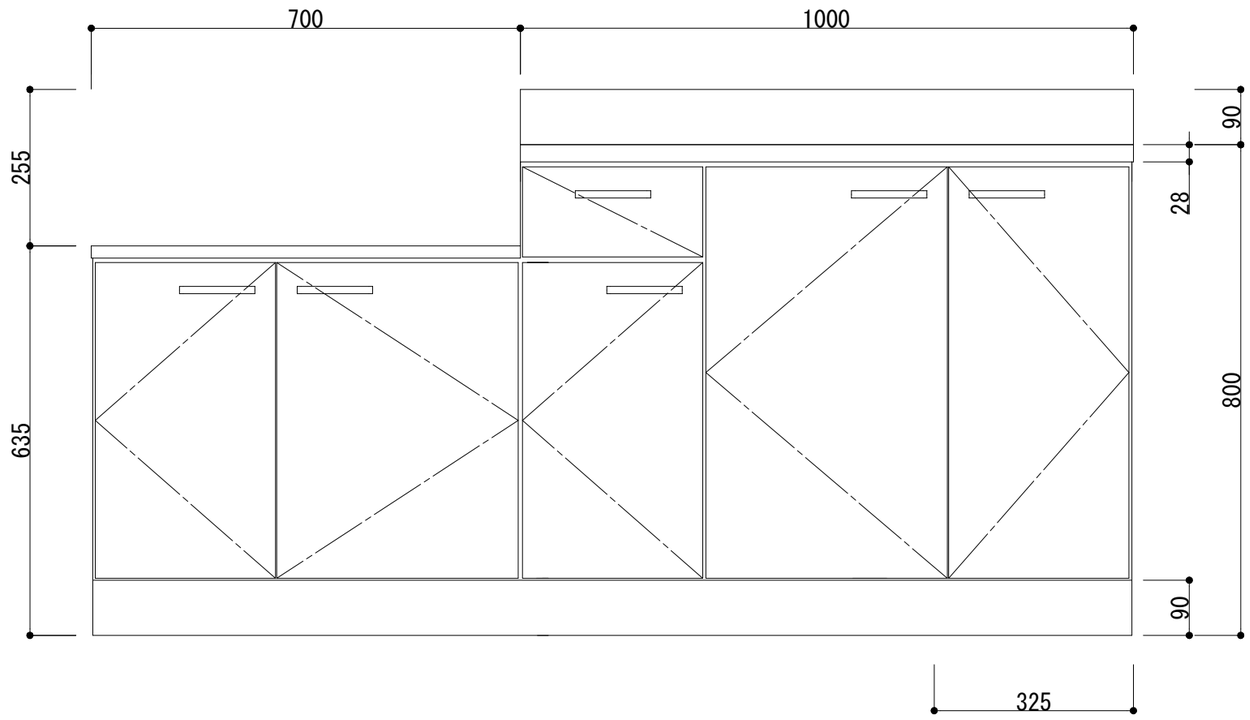

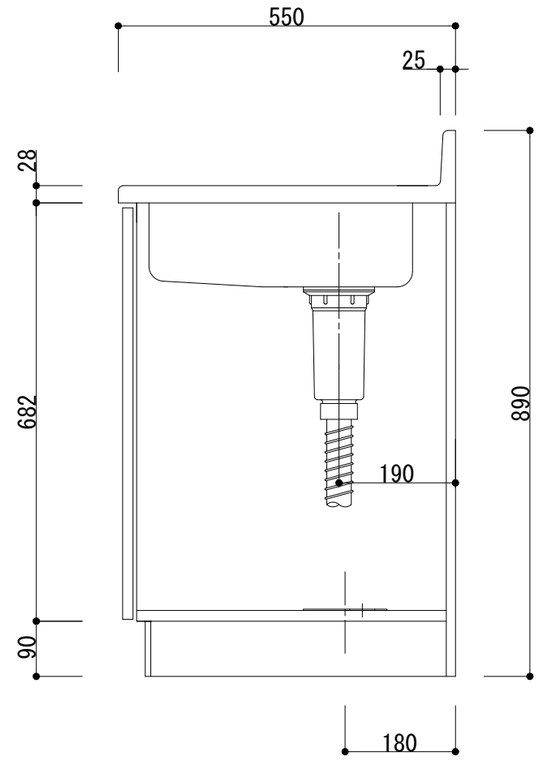

LIFE JYUKI CORPORATION	図面名称	図　番	縮　尺	日　付	検図	設計	製図	記事
	ＲＫＦ－１７０Ｒ		1/10	2024年 5月 1日				